Бобышки БП и БС

Вспомогательная арматура для преобразователей температуры

Бобышки РИЗУР, предназначены для установки термопреобразователей в трубопроводах теплоэлектростанций (ТЭС) или в других производственных системах. Могут поставляться как самостоятельное изделие

Назначение

Бобышка приварная общепромышленного применения предназначена для монтажа приборов, отборных устройств и запорной арматуры. Монтаж, испытания и эксплуатация бобышек должны соответствовать требованиям безопасности, предъявляемым к данному типу объекта, на котором монтируется бобышка. Бобышки соединяют с трубопроводом электродуговой или газопламенной сваркой.

Бобышки не включены в перечень товаров, в отношении которых законодательными актами РФ предусмотрена обязательная сертификация.

Конструктивные исполнения

Бобышка прямая РИЗУР БП1

P_y = 20 МПа. Медная прокладка в комплекте.

Таблица 1

Резьба, d	Наружный диаметр, D, мм	Длина резьбы, l1, мм
M18×1,5	32	24
M20×1,5	32	24
M27×2	42	32
M33×2	48	32
M39×1,5	53	32
G1/2	32	24
G3/4	42	32

Пример заказа бобышки РИЗУР БП1

БП1	M20×1,5	55	Ст.20
1	2	3	4

1. Тип бобышки
2. Внутренняя резьба, d (таблица 1)
3. Длина бобышки, L:
   - 55 мм
   - Длина по заказу
4. Материал:
   - Ст.20

   Базовое исполнение
   - 12Х18Н10Т
   - 10Х17Н13М2Т

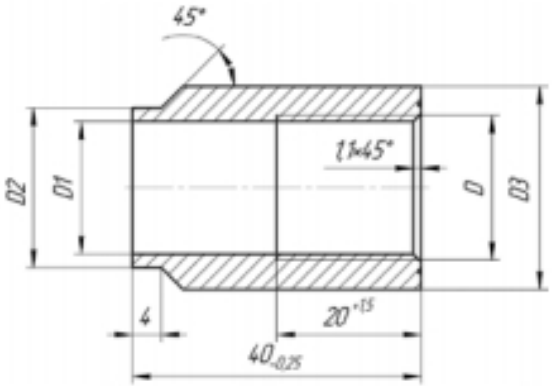

Вспомогательная арматура для преобразователей температуры

Бобышка РИЗУР БП2 (подходит для датчиков с подвижным штуцером)

P_y = 6,3 МПа. Медная прокладка в комплекте.

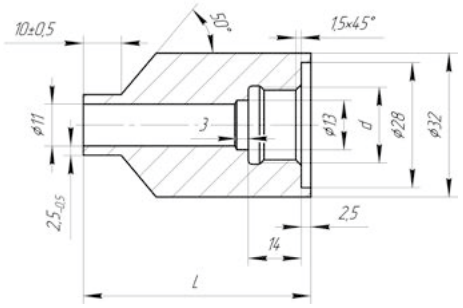

Пример заказа бобышки РИЗУР БП2

БП2	М20×1,5	55	Ст.20
1	2	3	4

1. Тип бобышки
2. Внутренняя резьба, d: «М20×1,5» или «G1/2»
3. Длина бобышки, L:
   - 55 мм
   - Длина по заказу
4. Материал:
   - Ст.20
     Базовое исполнение
   - 12Х18Н10Т
   - 10Х17Н13М2Т

Бобышка РИЗУР БПМ (НКГЖ.716361.002-0х.000хх)

P_y = 40 МПа. Медная прокладка в комплекте.

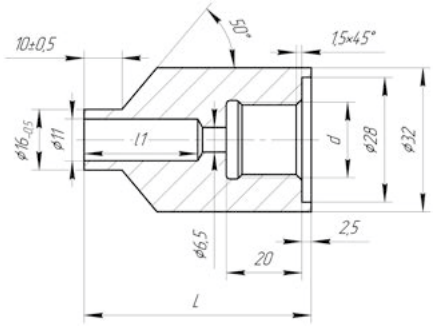

Пример заказа бобышки РИЗУР БПМ

БПМ	М20×1,5	55	Ст.20
1	2	3	4

1. Тип бобышки
2. Внутренняя резьба, d: «М20×1,5» или «G1/2»
3. Длина бобышки, L:
   - 55 мм
   - Длина по заказу
4. Материал:
   - Ст.20
     Базовое исполнение
   - 12Х18Н10Т

Бобышка РИЗУР БС1

P_y = 6,3 МПа. Медная прокладка в комплекте.

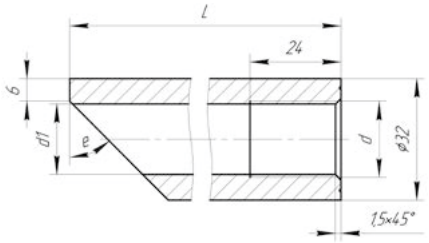

Пример заказа бобышки РИЗУР БС1

БС1	М20×1,5	100	Ст.20
1	2	3	4

1. Тип бобышки
2. Внутренняя резьба, d: «М20×1,5» или «G1/2»
3. Длина бобышки, L:
   - 100 мм (e = 45°)
   - Длина по заказу (при L более 120 мм, e = 60°)
4. Материал:
   - Ст.20
     Базовое исполнение
   - 12Х18Н10Т

Бобышка РИЗУР БС2

P_y = 6,3 МПа. Медная прокладка в комплекте.

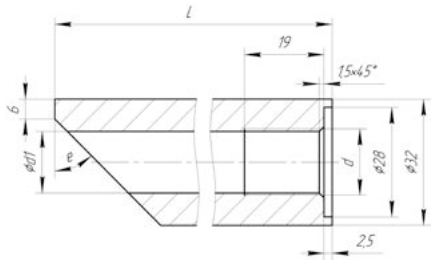

Пример заказа бобышки РИЗУР БС1

БС1	М20×1,5	100	Ст.20
1	2	3	4

1. Тип бобышки
2. Внутренняя резьба, d: «М20×1,5» или «G1/2»
3. Длина бобышки, L:
   - 100 мм (e = 45°)
   - Длина по заказу (при L более 120 мм, e = 60°)
4. Материал:
   - Ст.20
     Базовое исполнение
   - 12Х18Н10Т